FILTERMIST

Part of Absolent
Air Care Group

Coletores de névoa de óleo

A escolha de confiança de fabricantes líderes mundiais desde 1969

As unidades Filtermist removem com eficiência névoas de óleo e líquido de refrigeração, fumos e vapores em milhares de operações de fabrico em todo o mundo

Compacto | Silencioso | Eficiente

A proteger as pessoas
Oficinas mais limpas, mais seguras e mais produtivas

www.filtermist.pt

Todos os novos coletores de névoa de óleo Filtermist vêm agora com uma garantía de 5 anos. Por favor visite www.filtermist.pt para mais detalhes.

5 ANOS DE GARANTIA

FILTERMIST

S SERIES

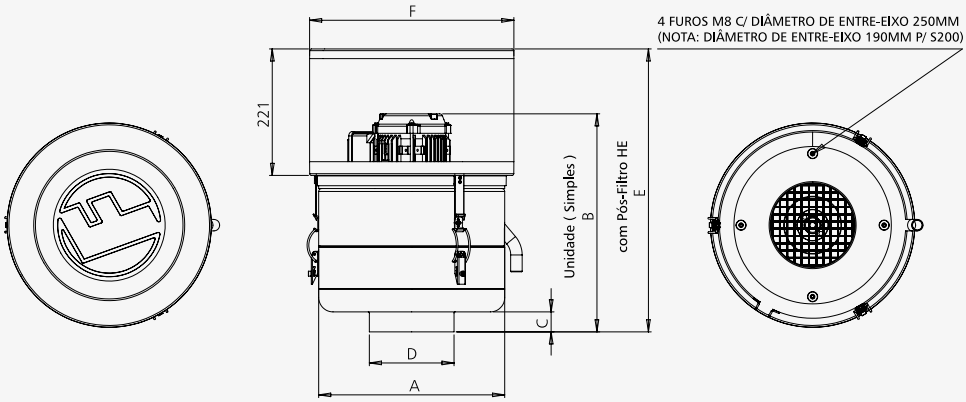

A série S compacta, com fluxos de ar de 180 m³/h a 950 m³/h

Modelo	Fluxo de ar m³/hr	Motor [1]		A mm	B mm	C mm	D mm	E mm	F mm	Peso kg	Ruido [2] dBA
S200	180 @ 50Hz 215 @ 60Hz	0.18kW 50Hz 200v, 220v, 380v, 400v	0.18kW 60Hz 200v, 220v, 230v, 440v, 460v, 480v	260	302	30	73	423.50	324	11.85	62
S400	425 @ 50Hz 500 @ 60Hz	0.55kW 50Hz 200v, 220v, 380v, 400v	0.55kW 60Hz 200v, 220v, 230v, 440v, 460v, 480v	325	374	35	148	494.50	357	16.85	65
S800	800 @ 50Hz 950 @ 60HZ	0.55kW 50Hz 200v, 220v, 380v, 400v	0.55kW 60Hz 200v, 220v, 230v, 440v, 460v, 480v	325	427	35	148	543.50	357	17.85	67

FX SERIES

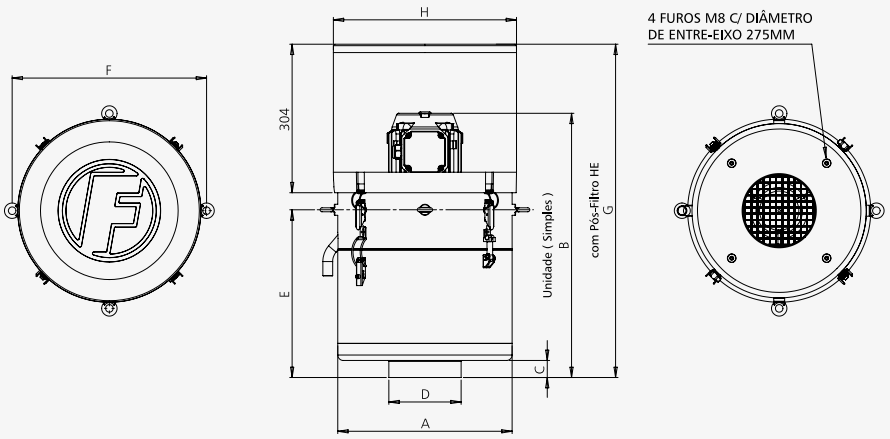

A série Filtermist FX tem quatro modelos com fluxos de ar de 1250 m³/h a 2750 m³/h

EFICIÊNCIA INTERNATIONAL IE3 MOTOR

Modelo	Fluxo de ar m³/hr	Motor [1]		A mm	B mm	C mm	D mm	E mm	F mm	G mm	H mm	Peso kg	Ruido [2] dBA
FX4002	1250 @ 50Hz 1500 @ 60Hz	1.1kW 50Hz 200v, 220v, 380v, 400v	1.1kW 60Hz 200v, 220v, 230v, 440v, 460v, 480v	357	532	35	148	309	398	682.50	375	28.8	70
FX5002	1675 @ 50Hz 2000 @ 60Hz	1.5kW 50Hz 200v, 220v, 380v, 400v	1.5kW 60Hz 200v, 220v, 230v, 440v, 460v, 480v	357	613	35	198	398	398	751.50	375	35.3	71
FX6002	2000 @ 50Hz 2400 @ 60Hz	2.2kW 50Hz 200v, 220v, 380v, 400v	2.2kW 60Hz 220v, 230v, 440v, 460v, 480v	438	642	35	198	485	485	805.50	456	41.4	73
FX7002	2750 @ 50Hz	2.2kW 50Hz 200v, 220v, 380v, 400v	não disponível	438	642	35	198	485	485	805.50	456	41.4	73

Principais razões para utilizar unidades Filtermist

- A névoa de óleo é perigosa para a saúde
- A névoa de óleo cria pisos escorregadios, e pode danificar comutadores e circuitos elétricos
- A névoa de óleo pode revestir os tubos de ventilação - um potencial risco de incêndio
- Os regulamentos oficiais estão a tornar-se cada vez mais rígidos por todo o mundo
- As unidades Filtermist ajudam a reduzir os custos energéticos e de aquecimento, ao reciclar o ar limpo de volta para dentro da fábrica
- Sem necessidade de substituir filtros dispendiosos, o que significa custos reduzidos de manutenção

Como funcionam as unidades Filtermist ►

1. A névoa de óleo é removida na origem
2. A névoa de óleo é removida do ar por impacto centrifugo
3. O óleo limpo regressa à máquina
4. O ar limpo regressa ao espaço de trabalho
5. O fumo e os gases podem ser removidos e a eficiência aumentada acrescentando um pós-filtro de encaixar

Um tambor perfurado com quatro palhetas especialmente desenhadas para rodar a alta velocidade.

A névoa de óleo é aspirada para o tambor, onde embate nas palhetas a alta velocidade, fazendo com que a névoa se una. Os calços especiais do tambor ajudam ao processo de união, filtram as partículas sólidas e reduzem o ruído.

A força centrífuga empurra o óleo para a caixa externa da unidade, onde o drena novamente para a máquina para reutilização ou recolha. O ar limpo é devolvido à oficina, através pela parte superior da unidade.

Experiência comprovada ►

A Filtermist Limited, fabricante do Reino Unido, tem vindo a fornecer sistemas eficientes de extração de óleo desde 1969.

A Filtermist colaborou com institutos de investigação governamentais e fabricantes globais de máquinas para desenvolver o sistema de extração de névoa de óleo, mais conhecido e utilizado em todo o mundo.

As unidades Filtermist estão em operação em dezenas de milhares de aplicações - de centros de maquinagem CNC de alta precisão, a rectificadoras abertas tradicionais.

A Filtermist é um padrão da indústria desde a aeroespacial à automóvel, ao processamento alimentar e ao fabrico de dispositivos médicos.

As unidades estão disponíveis em aço macio e aço inoxidável, com dezenas de acessórios de instalação para criar soluções personalizadas para praticamente qualquer tipo de problema de névoa de óleo.

As unidades Filtermist têm a confiança de fabricantes líderes mundiais para proteger as pessoas de partículas aéreas de névoa de óleo.

Assistência local em mais de 60 países por todo o mundo

Opções de montagem

Montagem direta

O desenho compacto e leve das unidades Filtermist significa que podem ser também montadas diretamente em máquinas-ferramentas embutidas - poupando valioso espaço no solo, e eliminando a necessidade de suportes adicionais.

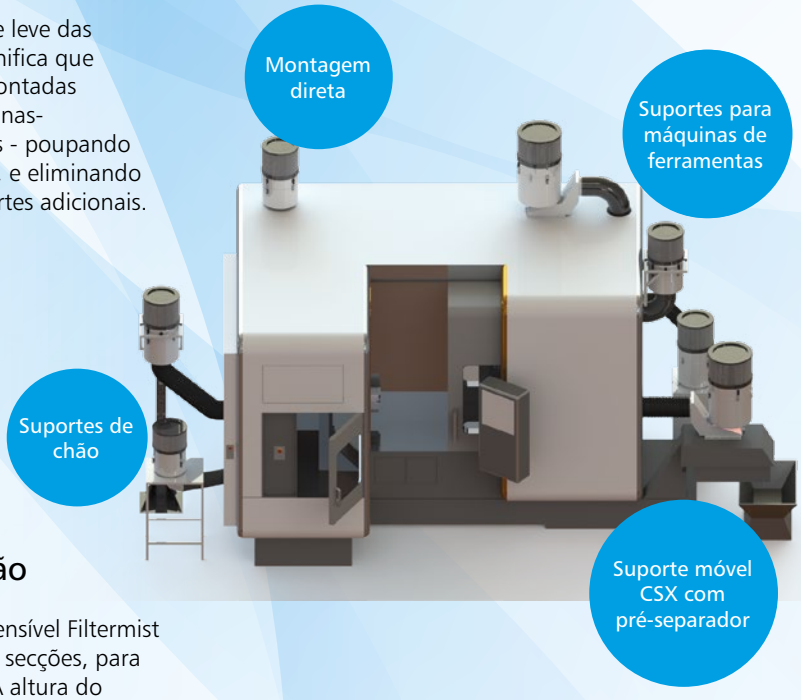

Suportes de máquina-ferramenta

Estes suportes versáteis estão concebidos para encaixar diretamente na máquina-ferramenta, onde o espaço no solo é muito valioso.

Cada instalação toma em consideração a localização, a aplicação, o acesso para manutenção contínua e as dimensões da unidade. Os suportes para máquinas-ferramentas estão disponíveis para unidades da Série S e da Série FX.

Suportes de chão

O suporte de chão extensível Filtermist está dividido em várias secções, para facilitar o transporte. A altura do suporte é completamente ajustável, e a placa de base tem orifícios para aparafusar ao chão da oficina. Os suportes são fabricados para a Série S e a Série FX, com encaixes personalizados, para garantir a montagem segura das unidades.

A Filtermist oferece também um suporte robusto de nível reduzido, para facilitar a assistência.

Suporte móvel
CSX com pré-separador

Um suporte combinado, que inclui um pré-separador integrado - ideal para aplicações pesadas, como máquinas de rectificação. O suporte inclui portas amplas que permitem um acesso fácil para a assistência e manutenção. O suporte CSX é fornecido com 4 rodas de travão, curvatura de entrada de 90 graus, pré-separador e drenagem com 50 mm de diâmetro, com torneira.

O CSX é compatível apenas com as unidades FX5002, FX6002 e FX7002. Contacte a Filtermist para mais detalhes.

S FUSION e FX FUSION
Coletores de névoa de óleo puro

A forma compacta e mais económica para remover as particulas sub-micrónicas de névoa de óleo puro, da atmosfera de fábrica.

S Fusion e FX Fusion removem com sucesso as particulas sub-micrónicas geradas nas aplicações de óleo puro, combinando um filtro sintetico auto-drenante de alta eficiência, com a tecnologia centrifuga da Filtermist – proporcionando assim um alternativa efectiva a outros produtos no mercado de refrigeração de alta pressão.

- Compacto
- Rentável
- Longa vida útil
- Eficiente
- Drenagem automática
- Sistema de sucção patenteado

Solução dedicada para óleo puro de alta pressão

Acessórios

O sistema Filtermist é complementado por vários acessórios, para adequar-se à sua instalação

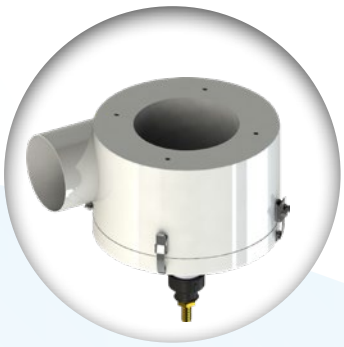

Ciclone compacto

Os ciclones Filtermist estão concebidos para recolher pó e aparas antes que entrem na unidade Filtermist.

O sistema está fixo na admissão da unidade Filtermist, e o ar contaminado passa através dela. A área de baixa pressão dentro do separador leva as partículas mais pesadas a cair para a base, onde podem ser facilmente retiradas.

A Filtermist redesenhou o ciclone, sem qualquer impacto na eficiência da unidade, para um sistema mais curto, para complementar as unidades de extração compactas.

Pós-filtros

Os pós-filtros estão concebidos para retirar o fumo de óleo e quaisquer partículas residuais finas de névoa. Os pós-filtros utilizam-se além da unidade Filtermist, em aplicações onde o ar de escape necessita de uma limpeza final, antes de voltar à oficina.

Estão disponíveis dois tipos de pós-filtro de Alta Eficiência – o F8 e o H13. O grau mais elevado oferece uma eficiência de filtragem de até 99,95%.

Filtro Fusion

Os filtros S Fusion e FX Fusion são compatíveis com todas unidades das gamas S e FX.

Por favor ter apenas em consideração, o adaptador necessário para se usar o filtro S Fusion com a unidade S200 e o filtro FX Fusion com as unidades FX6002 e FX7002.

MONITOR 2

Os sistemas de monitorização Filtermist, F Monitor 2 & 2+ utilizam uma sinalização tipo semáforo, globamente reconhecido com as cores de aviso, para alertar os operadores de máquina, quando a unidade Filtermist necessita de intervenção.

Ambos os F Monitor 2 & 2+ medem o caudal e tempo, e o F Monitor 2+ tem adicionalmente disponivel a funcionalidade de medir a vibração e a temperatura do motor.

A ligação "Bluetooth" permite ao utilizador a facilidade de ajustar os parametros do tempo, caudal de ar, vibração ou temperatura para cada aplicação particular, utilizando apenas uma APP dedicada.

Os F Monitor 2 & 2+ podem ser aplicados posteriormente na gama completa Filtermist, sendo vendidos como um acessório opcional para todas as unidades Filtermist.

Kits de manutenção

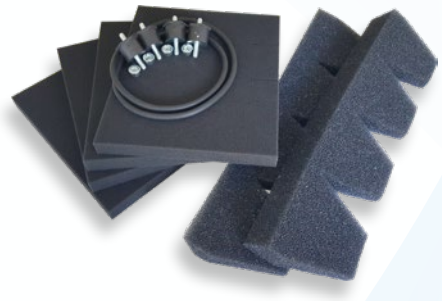

A Filtermist fornece uma gama de kits de manutenção e assistência de baixo preço e fácil instalação. As peças sobressalentes Filtermist, incluindo os calços de tambor de tecnologia de fibra exclusiva, são especialmente desenhadas para garantir que a unidade extrai de forma consistente, eficiente e segura.

As placas filtrantes genuínos Filtermist utilizam a mais recente tecnologia de filtro para fornecer uma maior área de superfície - permitindo a recolha de maiores volumes de névoa de óleo.

Utilize sempre peças sobressalentes oficiais Filtermist, para garantir que a sua unidade de extração de névoa de óleo mantém o seu desempenho ideal.

www.filtermist.pt

FILTERMIST

Remoção eficiente de névoa de óleo

Fiabilidade comprovada desde 1969

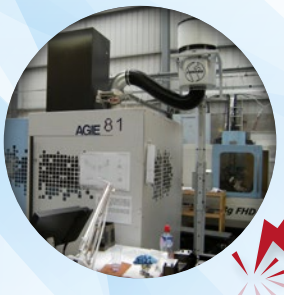

EDM/Eletro-erosão

Rectificação

Centros de maquinagem

Serras elétricas

Processamento de alimentos

Tornos

Lavagem de peças

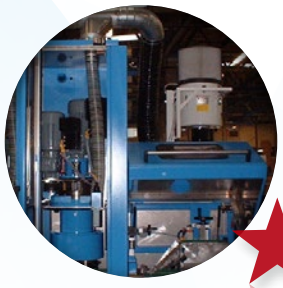

Finalidades especiais

Entre os clientes Filtermist estão

ABB
AEG
Airbus Industrie
BAE Systems
Black & Decker
BMW
Borg Warner
Bosch
Caterpillar
Cincinnati Milacron
Daewoo
Dana Corporation
Doosan
Eaton Corporation
Fiat
Ford
GE
General Motors
Hardinge
Honda
Hyundai
Ingersoll Rand
John Deere
Kawasaki
Koyo
Lufthansa
Makino
Mercedes Benz
Mitsubishi
Nissan
NSK
Okuma
Panasonic
Philips
Peugeot
Renault
Rolls Royce
Samsung
Siemens
Timken
Toyota
TRW
Volkswagen
Yamazaki Mazak
Zanussi
Zeiss

Questões relativamente a vendas

E: sales@filtermist.com
T: +44 (0)1952 290500

FILTERMIST Part of Absolent Air Care Group

www.filtermist.pt

© 2023 Filtermist Limited

PT 4.2